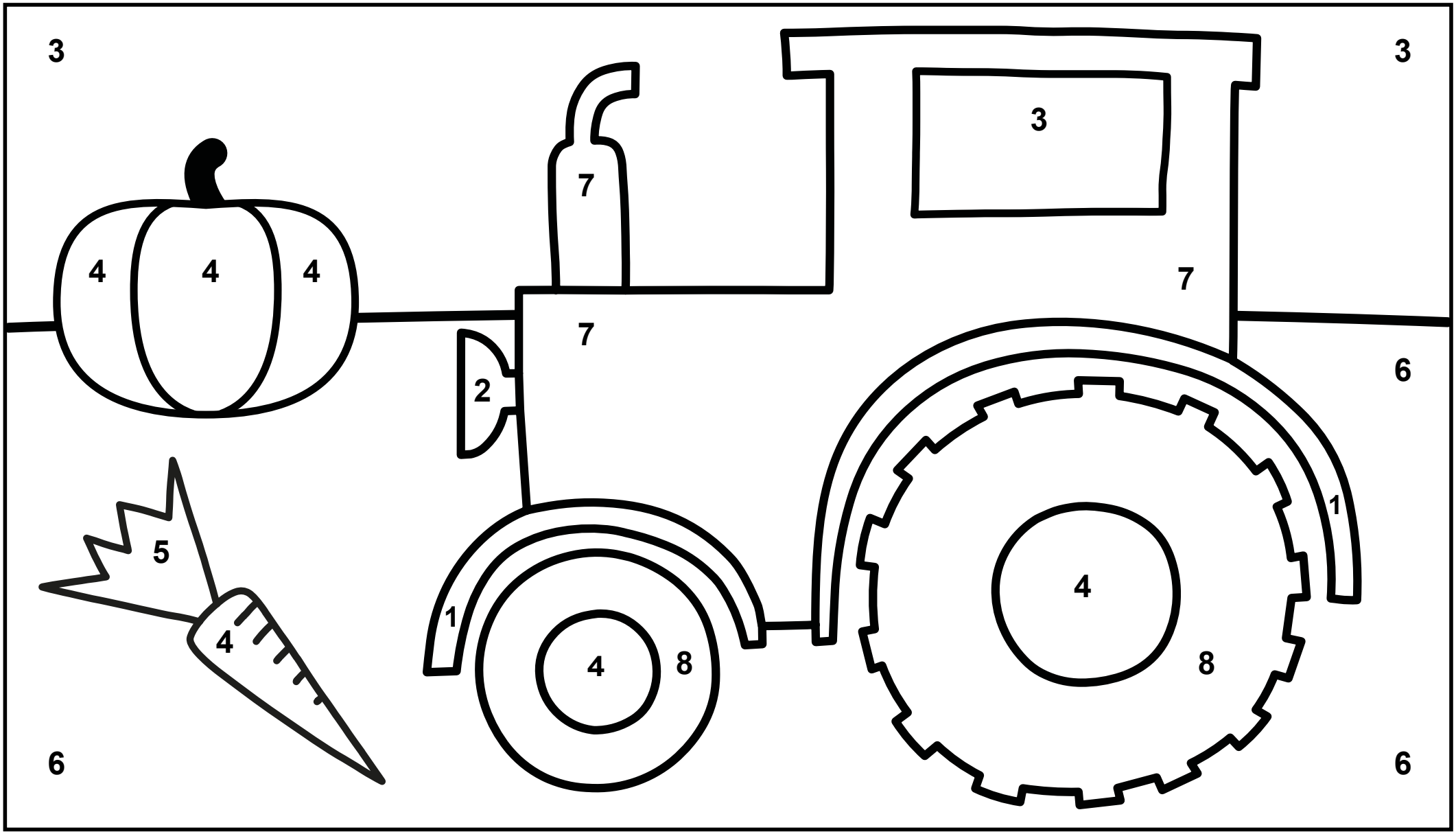


1 ČERVENÁ
2 ŽLUTÁ
3 MODRÁ
4 ORANŽOVÁ
5 ZELENÁ
6 HNĚDÁ
7 VYMALUJ BARVOU, KTEROU MÁŠ NEJRADĚJI
8 ČERNÁ

www.eda.cz • www.edaplay.cz